División de Ciencias y Artes para el Diseño

Arq. Francisco Haroldo Alfaro Salazar
Director de la División Ciencias y Artes para el Diseño
UAM Xochimilco

taller LU'UM

Informe de Actividades de Servicio Social

08 de Enero del 2026 al 08 de Julio del 2026
Clave: XCAD000800
Responsable: Ángel Cruz Hernández
Asesor del proyecto: Laura Brenda Jímenez Osorio

Nombre completo: Paola Ávila Domínguez
Licenciatura: Diseño Industrial
Matrícula: 2213061620
Correo electrónico: paolad0329@gmail.com
Tel: 5564968654

INTRODUCCIÓN

Realicé mi Servicio Social en Taller LUUM, una empresa mexicana dedicada al diseño y desarrollo de mobiliario, luminarias y objetos decorativos, que trabaja en colaboración con diseñadores y comunidades artesanas.
Elegí realizar mi Servicio Social en esta empresa porque me interesaba conocer cómo se desarrollan proyectos de diseño dentro de un entorno profesional y participar en actividades relacionadas con mi formación como Diseñadora Industrial.

Durante mi estancia tuve la oportunidad de involucrarme en diferentes áreas, principalmente en el desarrollo de productos, la elaboración de modelos tridimensionales y planos para producción, así como en actividades de producción, logística y organización.
Esta experiencia me permitió conocer de manera más cercana el proceso que sigue un producto desde su desarrollo hasta su producción y presentación. En el presente informe se describen las actividades que realicé, las metas alcanzadas, los resultados obtenidos y las experiencias que contribuyeron a mi formación profesional.

OBJETIVOS GENERALES

Aplicar los conocimientos adquiridos durante la Licenciatura en Diseño Industrial mediante la participación en proyectos reales desarrollados por Taller LUUM, colaborando en actividades de diseño, documentación técnica, producción y apoyo administrativo.

Asimismo, fortalecer mi formación profesional mediante la integración a un entorno de trabajo multidisciplinario, adquiriendo experiencia en las diferentes etapas del desarrollo de productos y comprendiendo la importancia del trabajo colaborativo dentro de una empresa dedicada al diseño y la producción de mobiliario, iluminación y objetos de diseño.

ACTIVIDADES REALIZADAS

Estas actividades me permitieron conocer diferentes áreas de trabajo y participar en proyectos reales de la empresa.

- Apoyo en producción, control de calidad y embalaje.
- Compras, logística y apoyo administrativo.
- Modelado tridimensional y desarrollo de productos.
- Elaboración de planos para producción.
- Apoyo en exposiciones y eventos.
- Desarrollo de material gráfico y apoyo a proyectos de diseño.

APOYO EN PRODUCCIÓN, CONTROL DE CALIDAD Y EMBALAJE

Una de las principales actividades que realicé fue apoyar en el proceso de producción de luminarias. Participé en el armado de distintos modelos mediante el ensamble de componentes como campanas, soportes, pasacables y elementos decorativos de barro, siguiendo las especificaciones establecidas para cada diseño. También colaboré en la sustitución de componentes cuando era necesario realizar modificaciones o reemplazar alguna pieza.

(Armado de luminarias.)

Como parte de este proceso, participé en la revisión de los componentes antes de su ensamble para verificar que se encontraran en buenas condiciones. Durante esta revisión identificaba rayaduras, golpes, deformaciones u otros defectos visibles que pudieran afectar la calidad y apariencia del producto terminado. Cuando alguna pieza presentaba una anomalía, se sustituía antes de continuar con el armado. También colaboré en el embalaje de luminarias y otros productos terminados, procurando que cada pieza quedara protegida adecuadamente para su almacenamiento y transporte.

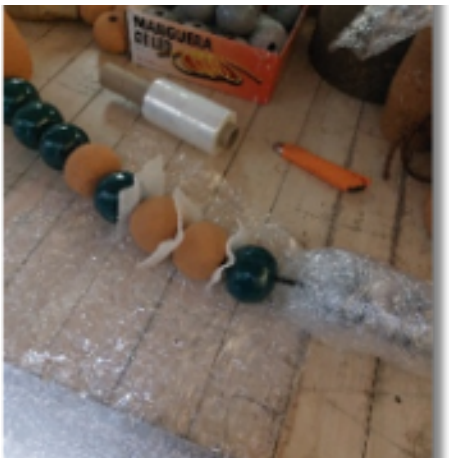

(Proceso de embalaje.)

(Componentes de luminarias durante el proceso de producción.)

COMPRAS, LOGÍSTICA Y APOYO ADMINISTRATIVO

Realicé compras de materiales e insumos necesarios para el armado de luminarias y apoyé en algunas actividades relacionadas con proveedores. También participé en el traslado de mobiliario y productos a la bodega, colaborando en la carga, descarga y organización de las piezas. En otra actividad llevé una campana de cobre a un proveedor para realizar el proceso de pulido.

Dentro del área administrativa apoyé en la revisión y organización de archivos y carpetas de ventas. Asimismo, aprendí a descargar comprobantes fiscales de casetas y gasolineras, revisar la información y enviarlos por correo electrónico a las personas responsables.

MODELADO TRIDIMENSIONAL Y DESARROLLO DE PRODUCTOS

Participé en el desarrollo de modelos tridimensionales utilizando Rhinoceros (Rhino) para proyectos reales de mobiliario, iluminación e interiorismo. Los proyectos incluyeron mobiliario para espacios interiores, exteriores, áreas de descanso y baño, además de luminarias y otros elementos desarrollados de acuerdo con las necesidades de cada proyecto.

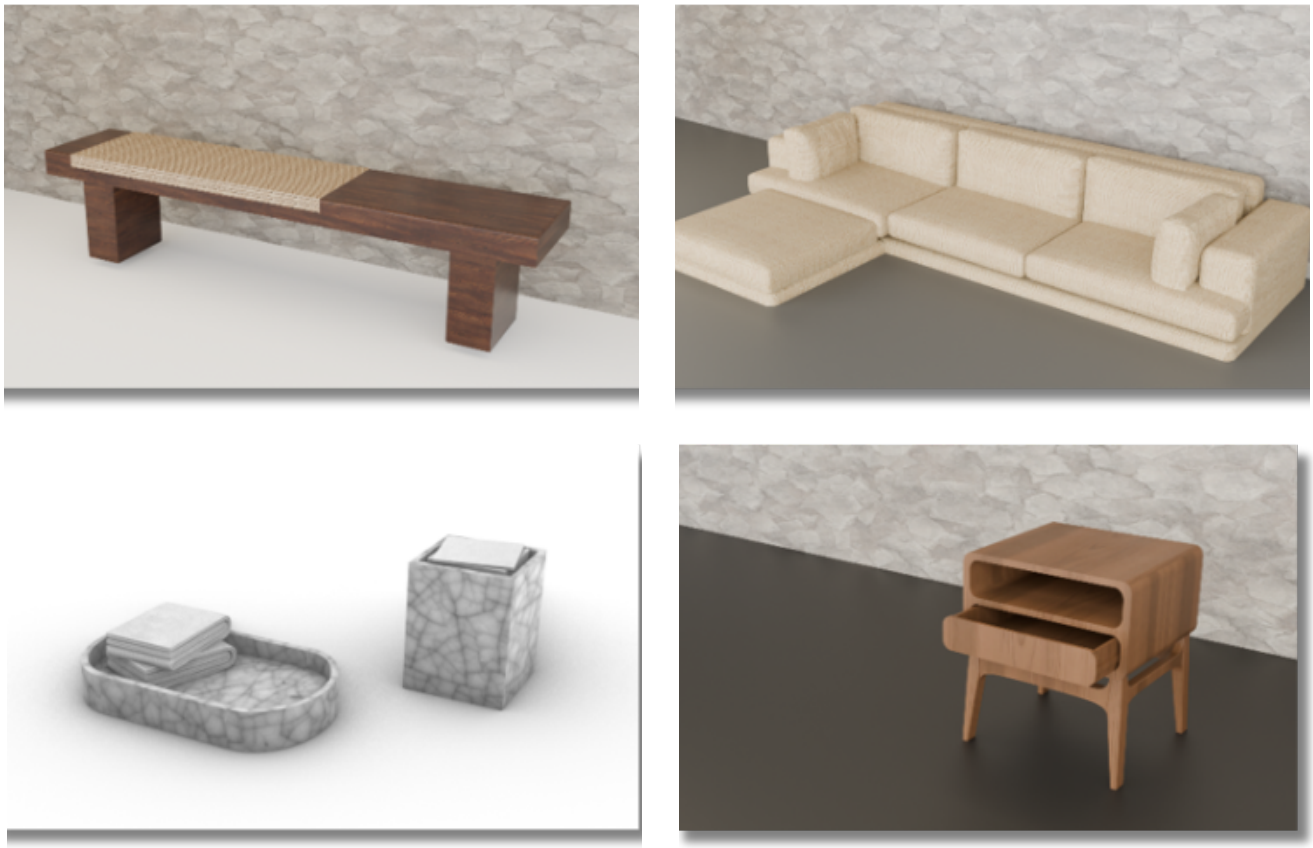

(Desarrollo de modelos para proyectos de interiorismo.)

Para realizar los modelos recibía una idea general, referencias o bocetos por parte del diseñador responsable. A partir de esta información investigaba medidas estándar, proporciones, materiales y algunos criterios de fabricación para desarrollar las propuestas. Posteriormente, realizaba los ajustes necesarios de acuerdo con las observaciones y cambios solicitados.

(Diseño de luminarias.)

ELABORACIÓN DE PLANOS PARA PRODUCCIÓN

Elaboré planos técnicos para la producción de diferentes productos desarrollados por la empresa. Estos documentos incluían vistas, acotaciones, detalles y la información necesaria para comunicar el diseño al área de fabricación.

La mayor parte de los planos correspondió a proyectos de mobiliario e interiorismo. También realicé vistas isométricas para apoyar la presentación y visualización de los productos. Debido a que eran proyectos en desarrollo, los planos se actualizaban conforme se realizaban cambios en los diseños.

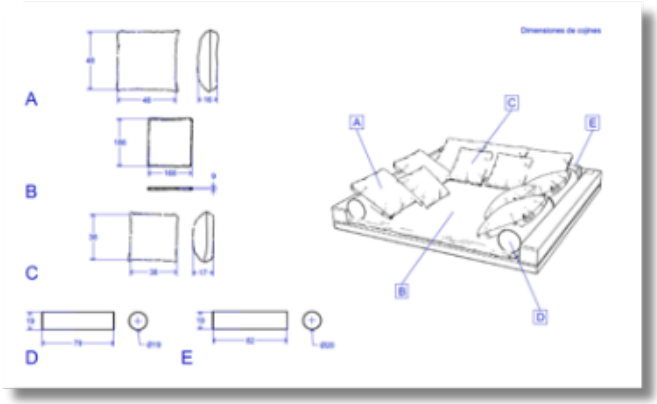

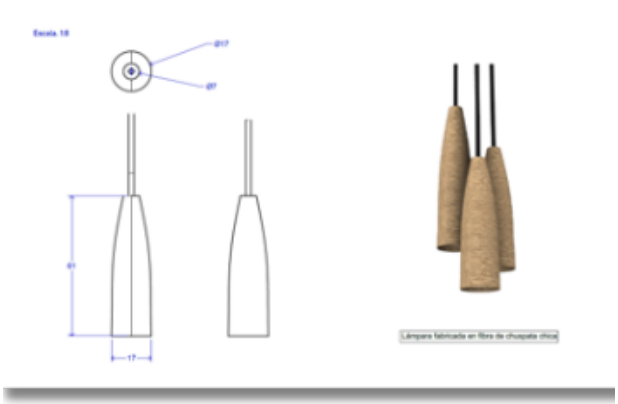

(Planos técnicos para fabricación.)

También realicé vistas isométricas para apoyar la presentación y visualización de los productos. Debido a que eran proyectos en desarrollo, los planos se actualizaban conforme se realizaban cambios en los diseños.

(Vista isométrica para presentación de proyecto.)

APOYO EN EXPOSICIONES Y EVENTOS

Participé en el montaje y desmontaje de la exposición presentada durante Art Week. Además de apoyar en la instalación y organización de las piezas, colaboré en la planeación de su distribución para definir cómo se verían y aprovechar mejor el espacio.
Al finalizar la exposición, participé en el desmontaje, resguardo y organización de los productos para su traslado y almacenamiento.

(Montaje de la exposición.)

DESARROLLO DE MATERIAL GRÁFICO Y APOYO A PROYECTOS DE DISEÑO

Elaboré en Adobe Illustrator el primer catálogo interno de las comunidades artesanas con las que colabora Taller LUUM. Para realizarlo reuní y organicé información sobre las comunidades, los proyectos desarrollados, los materiales utilizados, las fotografías y las colaboraciones realizadas con la empresa.

Como no existía un documento previo que concentrara esta información, fue necesario organizar el contenido y definir una estructura que facilitara su consulta por parte del equipo de diseño.

(Proceso de elaboración del catálogo interno.)

También apoyé en el desarrollo de una propuesta para la colección 2026 mediante el modelado tridimensional de una lámpara. El modelo se realizó a partir de los bocetos proporcionados por el diseñador responsable para facilitar la visualización y revisión de la propuesta.

METAS ALCANZADAS

Al finalizar mi Servicio Social cumplí con las actividades que me fueron asignadas y participé en diferentes procesos relacionados con el diseño, la producción y la documentación técnica.

Logré colaborar en el desarrollo de proyectos reales mediante la elaboración de modelos tridimensionales y planos para producción. También participé en actividades de armado, revisión de calidad y embalaje de productos, además de apoyar en tareas administrativas y logísticas.

Una de las metas más importantes fue elaborar el primer catálogo interno de las comunidades artesanas con las que colabora Taller LUUM. Este documento reunió información que antes se encontraba en diferentes archivos y quedó como material de consulta para el equipo de diseño.

En conjunto, estas actividades me permitieron cumplir con los objetivos planteados y conocer distintas etapas del trabajo que se realiza dentro de la empresa.

RESULTADOS Y CONCLUSIONES

A partir de mi experiencia en Taller LUUM, fortalecí aptitudes relacionadas con el desarrollo de productos, el modelado tridimensional y la elaboración de planos para producción. También mejoré mi capacidad para interpretar ideas, referencias y bocetos, investigar medidas y adaptar las propuestas de acuerdo con las necesidades de cada proyecto.

Participar en proyectos reales me ayudó a desarrollar una mayor responsabilidad, organización y atención al detalle. Además, pude comprender que las decisiones tomadas durante el diseño influyen en la fabricación, los materiales y la calidad del producto final.

La participación en actividades de producción, logística y administración también me permitió conocer mejor la relación que existe entre las diferentes áreas de la empresa.

En conclusión, mi servicio social complementó mi formación como Diseñadora Industrial al permitirme aplicar conocimientos adquiridos durante la licenciatura y conocer de cerca la forma en que se desarrollan proyectos dentro de una empresa. La experiencia me permitió ampliar mis conocimientos, fortalecer habilidades técnicas y adquirir una visión más clara sobre el trabajo profesional relacionado con el diseño y desarrollo de productos.

RECOMENDACIONES

Con base en la experiencia obtenida, considero recomendable que los futuros prestadores reciban una inducción inicial sobre la organización de la empresa, los proyectos en desarrollo y las funciones de cada área de trabajo. Esto facilitaría su integración y les permitiría comprender con mayor rapidez la dinámica de las actividades que realizarán.

Asimismo, considero importante mantener una comunicación constante entre los responsables de cada área y los prestadores de servicio social, con el fin de dar seguimiento a las actividades asignadas y favorecer una mejor distribución de las tareas de acuerdo con los proyectos en desarrollo.

BIBLIOGRAFÍA Y REFERENCIAS ELECTRÓNICAS

Taller LUUM. (s. f.). Taller LUUM. Recuperado el 20 de julio de 2026, de https://tallerluum.myshopify.com

Universidad Autónoma Metropolitana, Unidad Xochimilco, División de Ciencias y Artes para el Diseño. (2026). Conclusión del servicio social. Recuperado el 20 de julio de 2026, de https://cyad.xoc.uam.mx/es/servicio-social-conclusion

Universidad Autónoma Metropolitana, Unidad Xochimilco, División de Ciencias y Artes para el Diseño. (2026). Servicio social. Recuperado el 20 de julio de 2026, de https://cyad.xoc.uam.mx/es/servicio-social